REPC-Nr.:

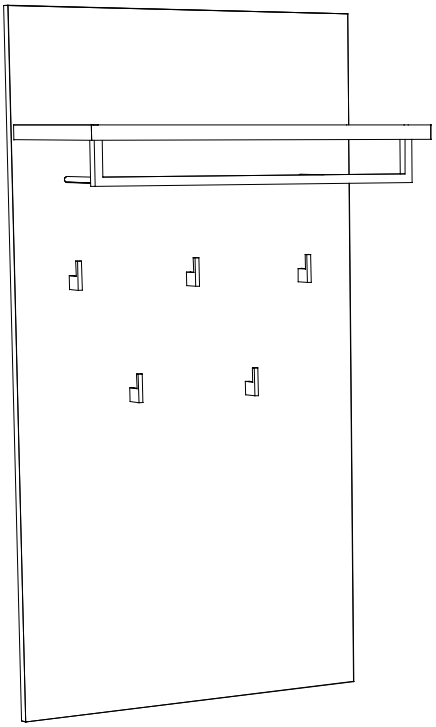

Artikel.-Nr.:

9015-P-69

Montageanleitung.-Nr.:

MA1-00800

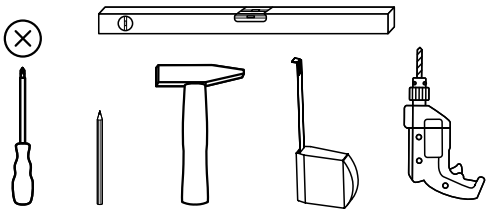

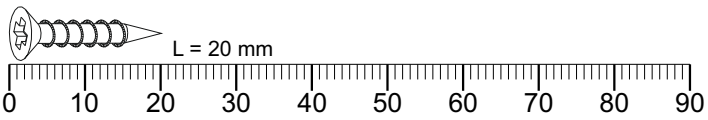

SCAN ME

Das Ersatzteil-Anforderungsformular finden Sie auf
The replacement parts requisition form you find on
https://www.maeusbacher.de/ersatzteile/

Colli 1/1

BT1-00883

B01-10	6,3x50	B01-122	4x13	B01-240	SW 4		
4x		2x		1x			
B01-266	M6x25	B01-266	M6x40	B01-328	M4x22		
2x		2x		10x			
B01-80	3,5x13	B02-143		B08-30	5,5x55	B08-70	ø8mm
8x		2x		2x		2x	

BT1-00884

B07-113	
5x	

FTx-002691
1x

1232 x 692

FTx-002690
1x

682 x 266

Z10-90az
1x

1

2

1

	B02-143		B01-80		B01-122	
	2x		8x	3,5x13	2x	4x13

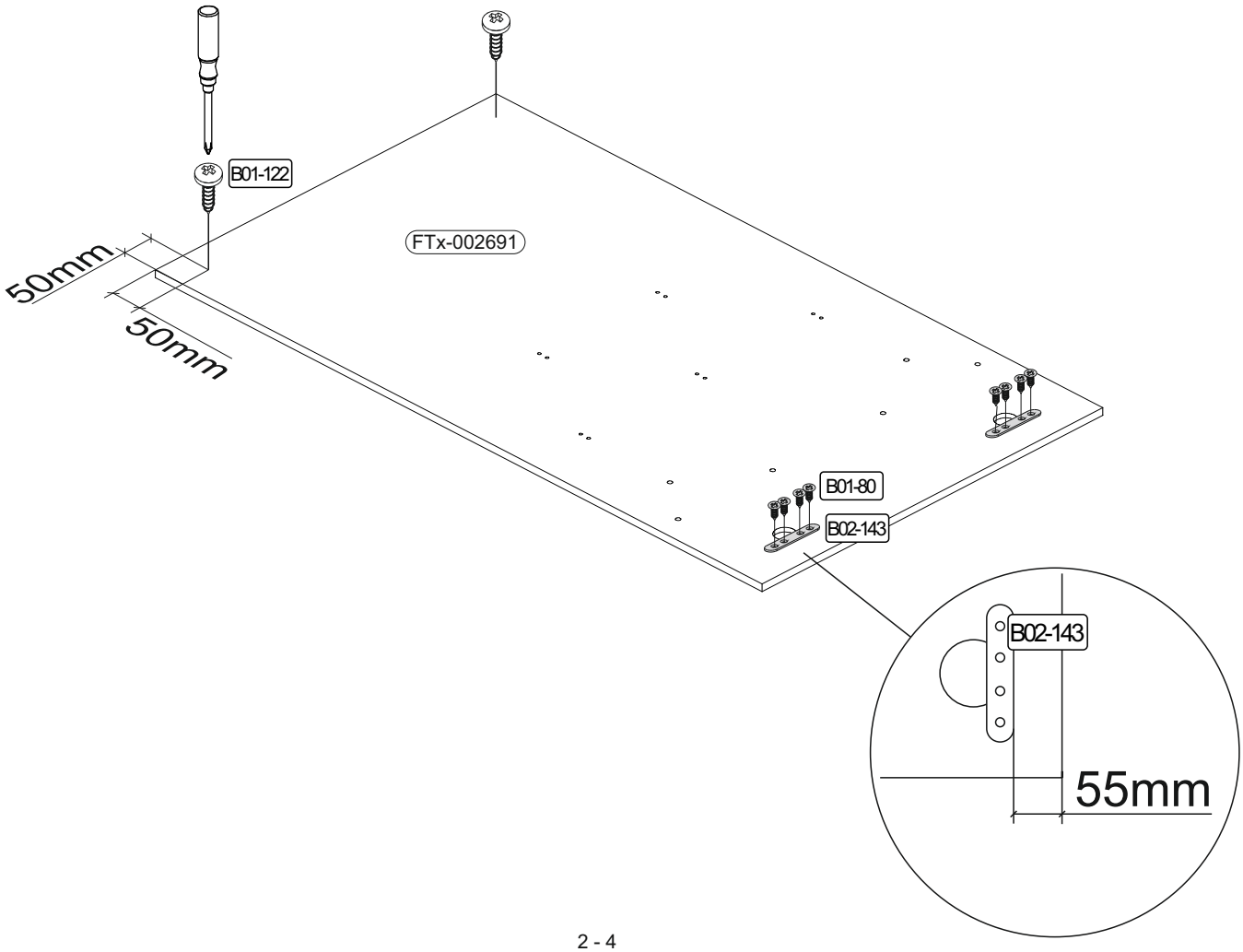

1

	B01-266	M6x40
	2x	
	B01-240	SW 4
	1x	

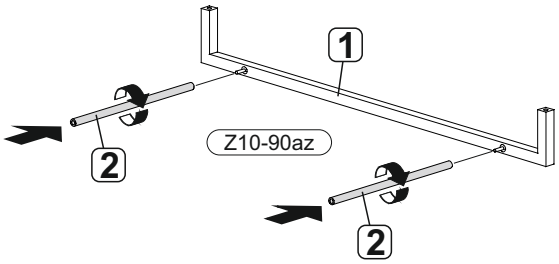

1

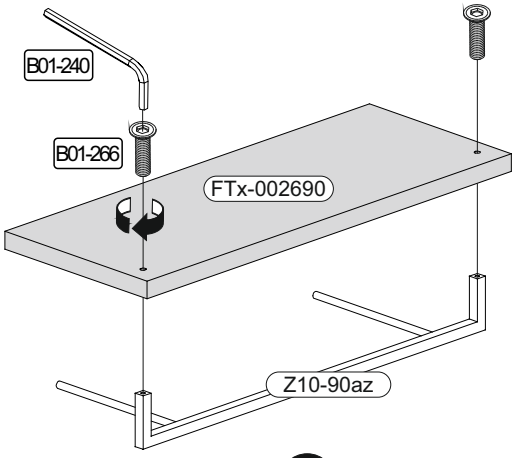

2

2

	B01-266	M6x25
	2x	
	B01-328	M4x22
	10x	
	B01-10	6,3x50
	4x	
	B07-113	
	5x	

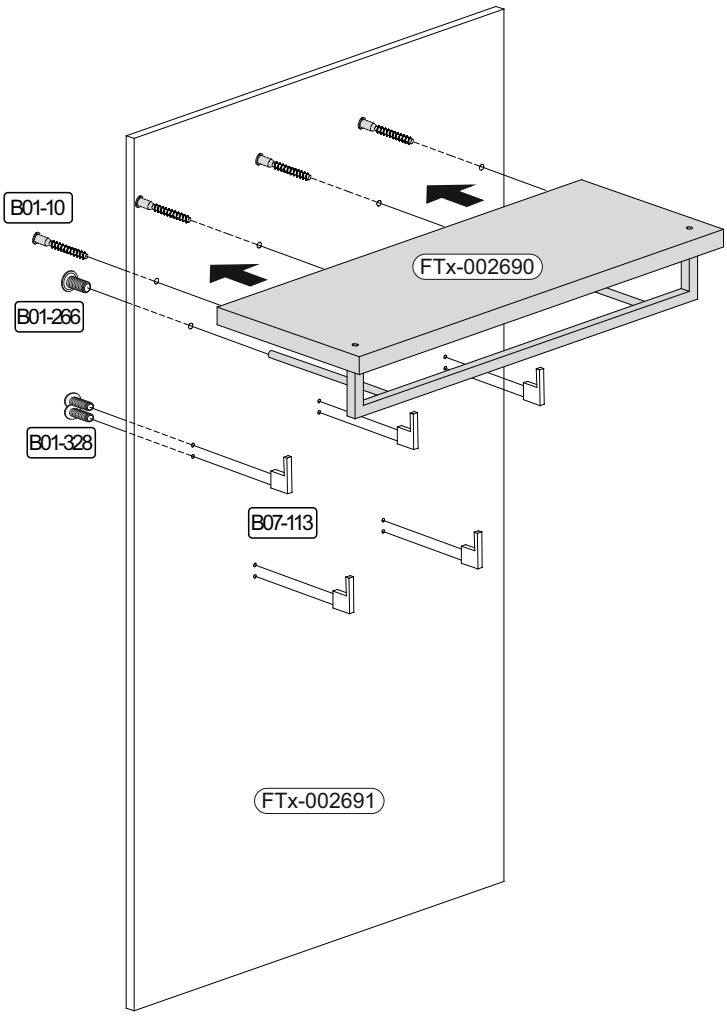

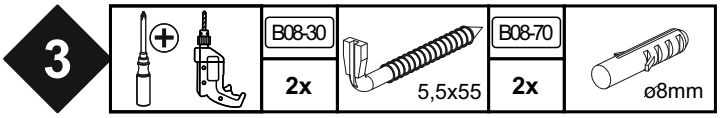

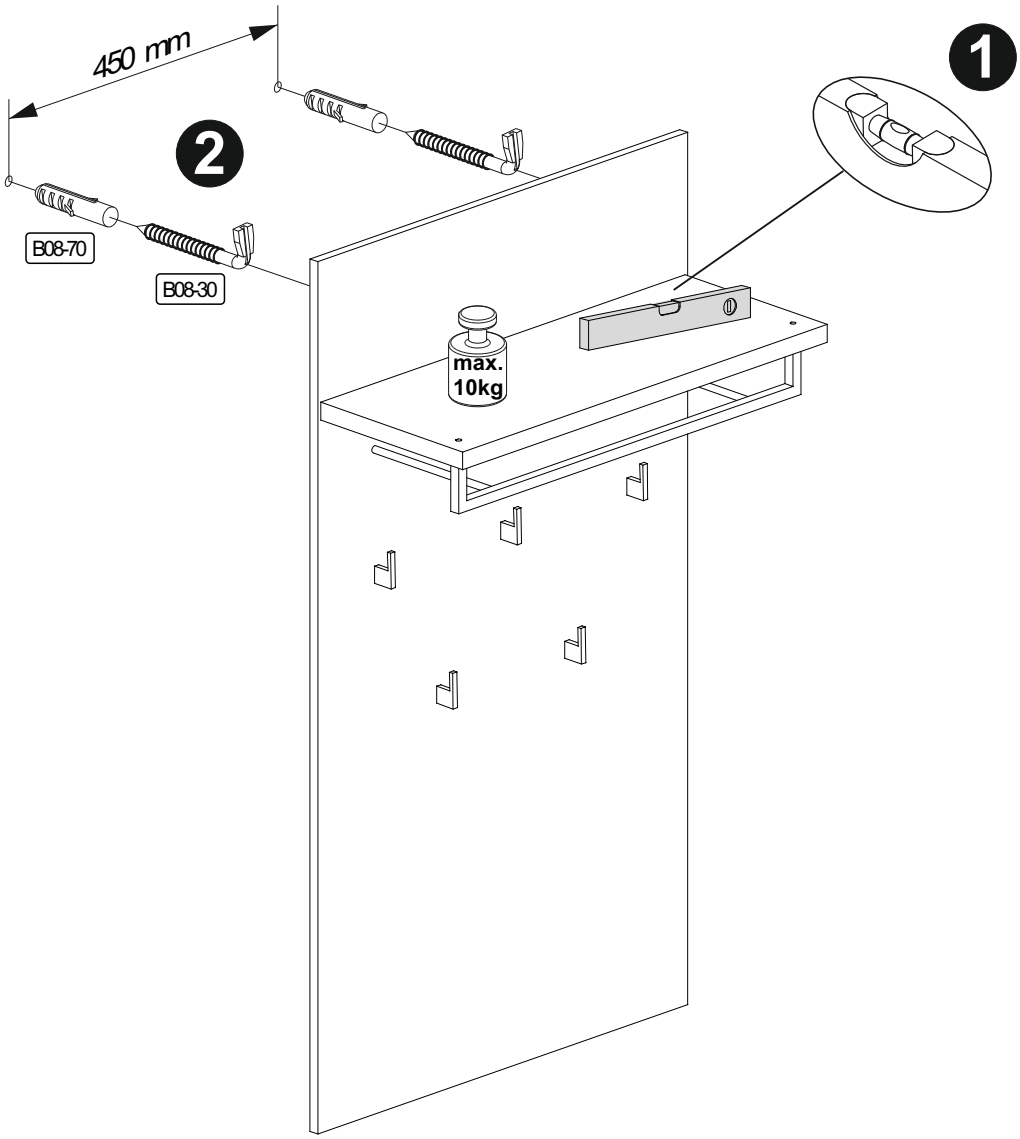

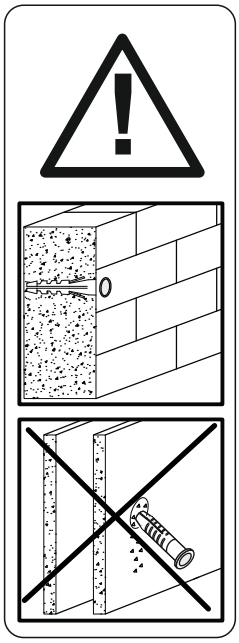

Achtung • Attention • Attenzione • Opgelet • Uwaga • Pozor • Figyelem • Atenţie • Dikkat • Внимание • Fara • Vaara • Fare • Peligro	
D	Wandbefestigung dient als Kippschutz - unbedingt anbringen! Bei einigen Wandtypen kann ein Spezialdübel erforderlich sein!
GB	The wall fastening serves to prevent tipping - be absolutely sure to mount it! For certain wall types, a special wall plug may be necessary!
FR	La fixation murale sert de protection contre le basculement – à installer impérativement ! Pour certains types de murs il faut des chevilles spéciales !
TR	Duvardaki sabitleme, devrilmeye karş› bir emniyet tedbiridir ve mutlaka monte edilmelidir! Baz› duvar tiplerinde bunun için özel bir dübel gerekli olabilir!
IT	Il fissaggio alla parete serve da protezione anti-ribaltamento – attaccarla assolutamente! Per alcune strutture di parete può essere necessario un tassello speciale!
NL	Bevestiging aan de muur dient als kantelbescherming – zeker en vast bevestigen! Bij enkele muurtypes is een speciale plug misschien vereist!
RU	Обязательно установите крепление на стене во избежание опрокидывания! Для некоторых типов стен может потребоваться специальный дюбель!
CZ	Montáž na stěnu slouží jako ochrana proti převrhnutí – bezpodmínečně umístěte! U některých typ ů stěn může být zapotřebí speciální hmoždinka!
HU	A terméket a falhoz kel rögzíteni, különben az felborulhat! Egyes faltípusoknál speciális tiplit kell használni!
RO	Sistemul de fixare la perete serveşte ca protecţie la răsturnare - de montat obligatoriu! Pentru unele tipuri de pereţi este posibil să fie necesar un diblu special!
PL	Mocowanie do ściany jest jednocześnie zabezpieczeniem przed przewróceniem – koniecznie zamontować ! Do niektórych rodzajów ścian koniecznie zastosowa ć specjalne kołki mocujące.
SWE	Väggmontering fungerar som anti-lutningsskydd - det är viktigt att fästa det! En speciell plugg kan behövas för vissa väggtyper!
FIN	Seinäkiinnitys toimii kaatumista estävänä suojana - se on ehdottomasti kiinnitettävä! Joihinkin seinätyyppeihin voidaan tarvita erityistappi!
NOR	Veggmontering fungerer som anti-vippebeskyttelse - det er viktig å feste det! En spesiell dyvel kan være nødvendig for noen veggtyper!
DAN	Vægmontering fungerer som anti-vip beskyttelse - det er vigtigt at fastgøre det! En speciel dyvel kan være påkrævet til nogle vægtyper!
SK	Upevnenie na stenu slúži ako ochrana proti prevráteniu – bezpodmienečne použite! Pre niektoré druhy stien môže byť potrebná špeciálna hmoždinka!
ES	El montaje en la pared sirve como protección antivuelco: ¡es imprescindible fijarlo! ¡Es posible que se requiera una espiga especial para algunos tipos de paredes!