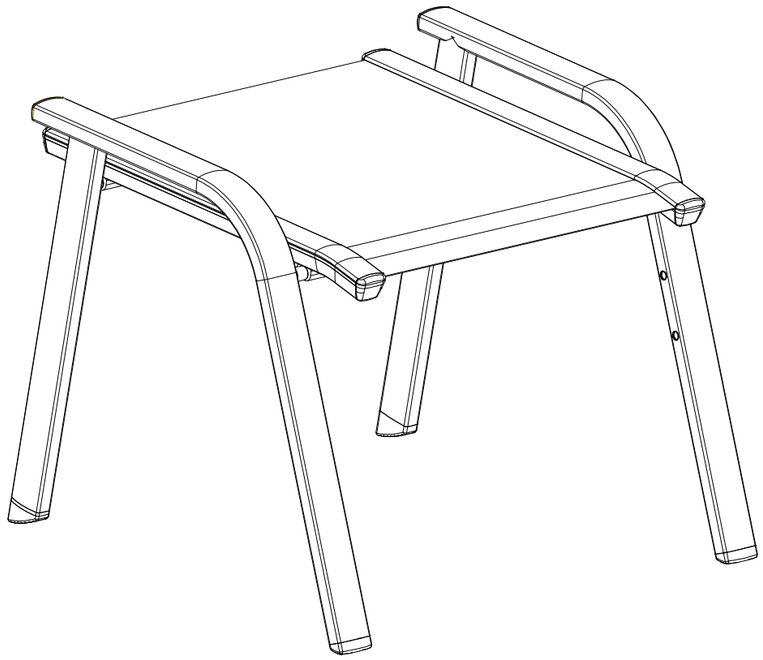

MWH GmbH\Hansemannstrasse 37\41468Neuss\www.mwhgmbh.de

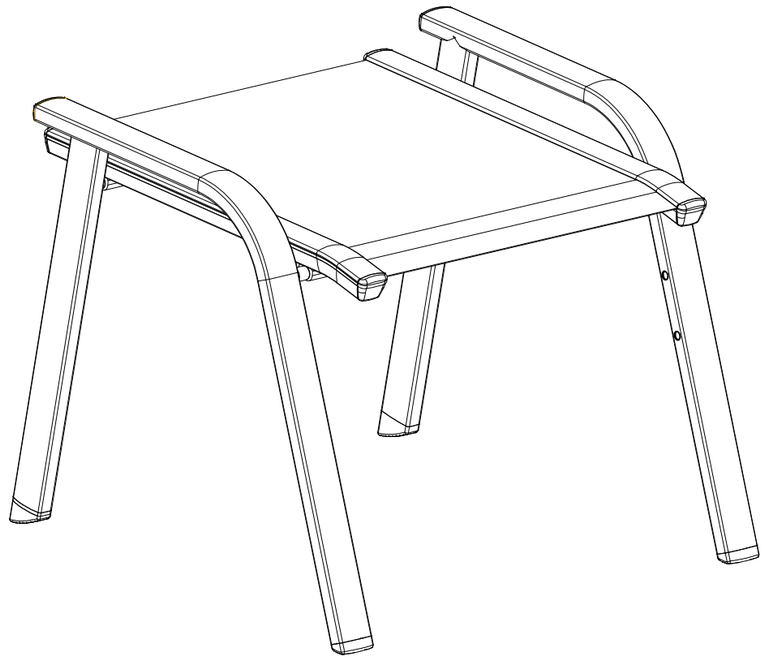

MWH DAS ORIGINAL

Royal Garden THE ORIGINAL

MWH PROFILINE

565*590*480mm Art.Nr.879160 EAN.4260278791604 ☐

565*590*480mm Art.Nr.879146 EAN.4260278791648 ☐

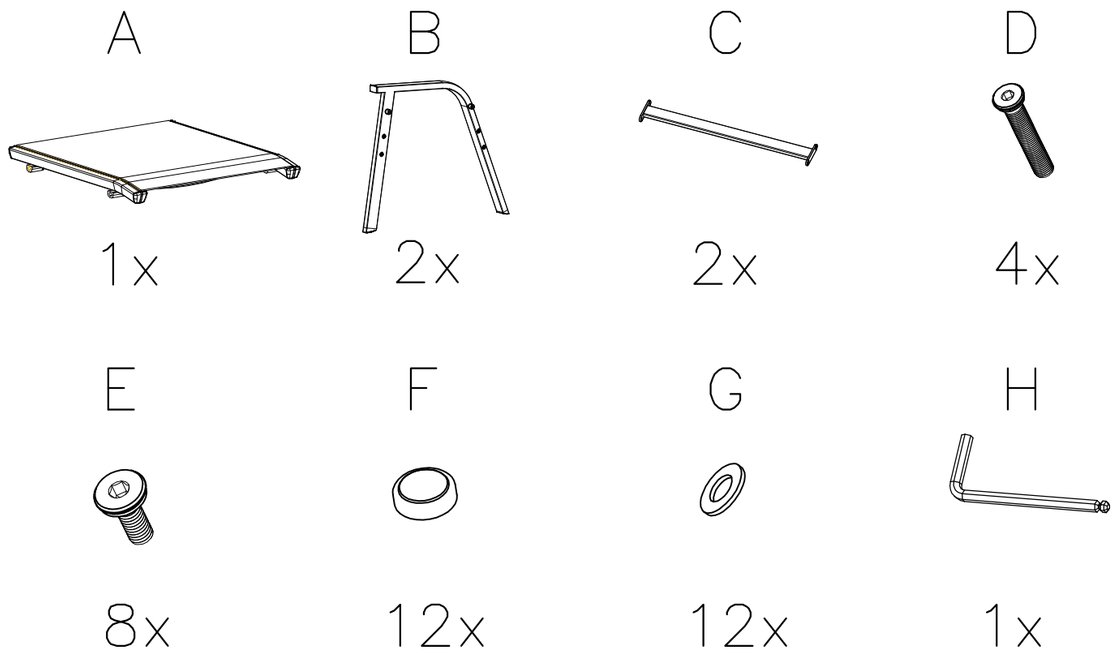

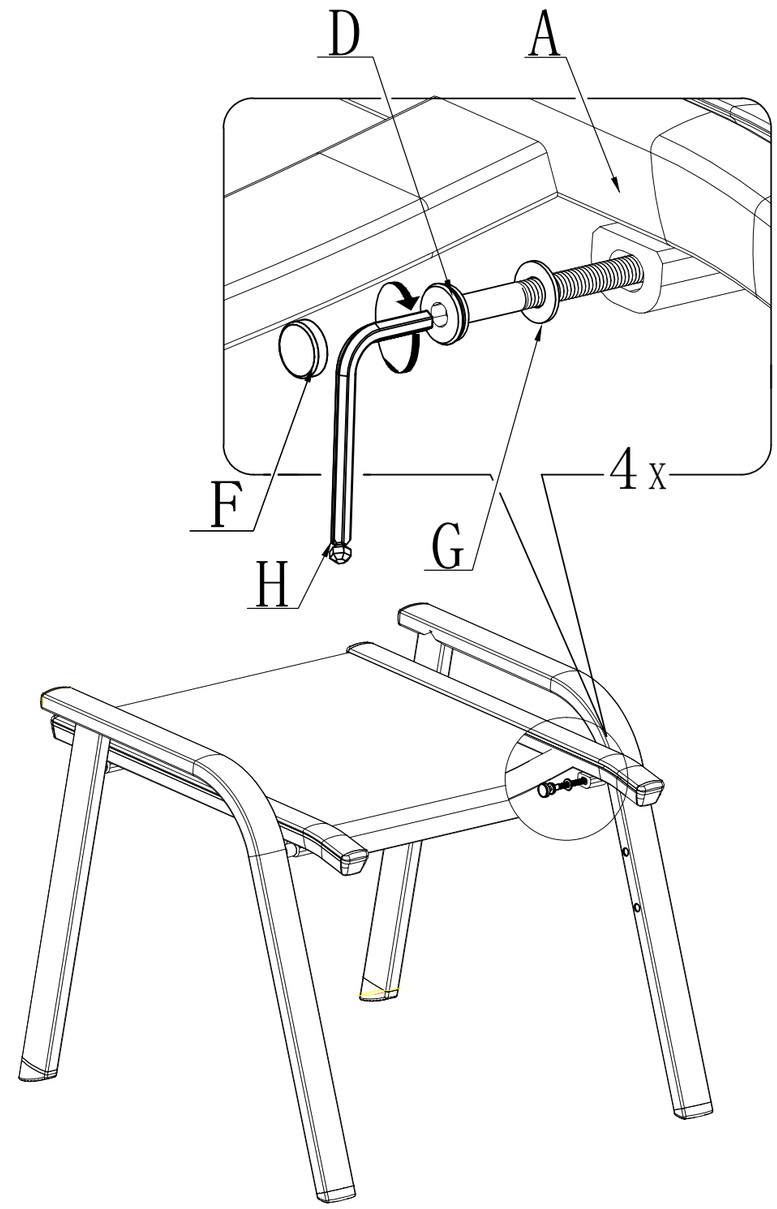

BITTE ZUN CHST ALLE SCHRAUBEN IN POSITION BRINGEN UND ANSCHLIESSEND FESTZIEHEN!
FIRST POSITION ALL OF THE SCREWS AND THEN TIGHTEN FULLY!
VEUILLEZ TOUT D'ABORD POSER TOUTES LES VIS ET ENSUITE BIEN LES VISSER!
POR FAVOR, COLOQUE PRIMERO LOS TORNILLOS Y LUEGO APRI£TELOS!
EERST ALLE SCHROEVEN ZOALS AANGEGEVEN OP HUN PLAATS A ANBRENGEN, EN PAS DAARNA DEZE STEVIG VASTDRAAIEN!
SI PREGA DI DISPORRE PRIMA LE VITI E POI DI FISSARLE BENE!

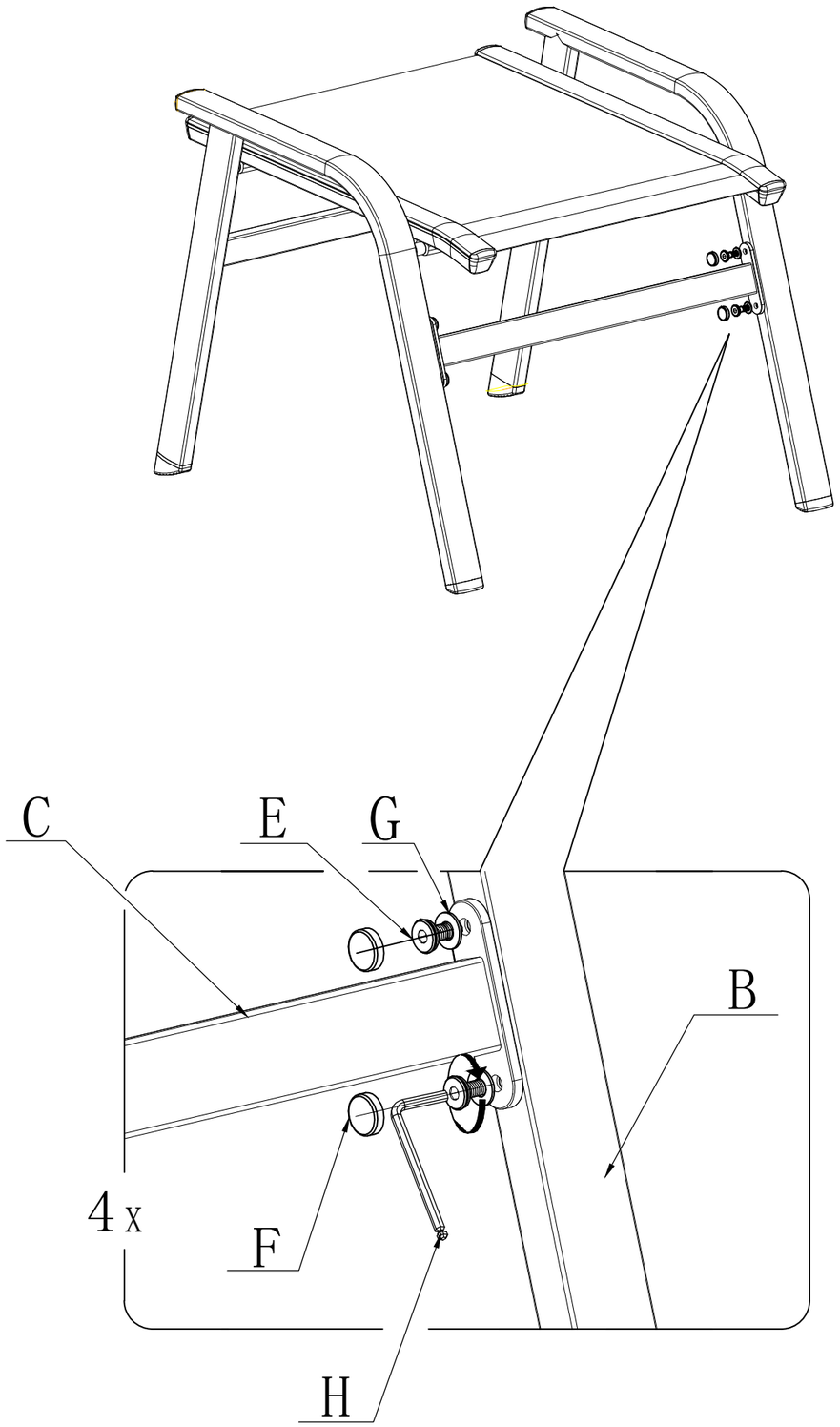

3